Låsanordning AT 3619-L

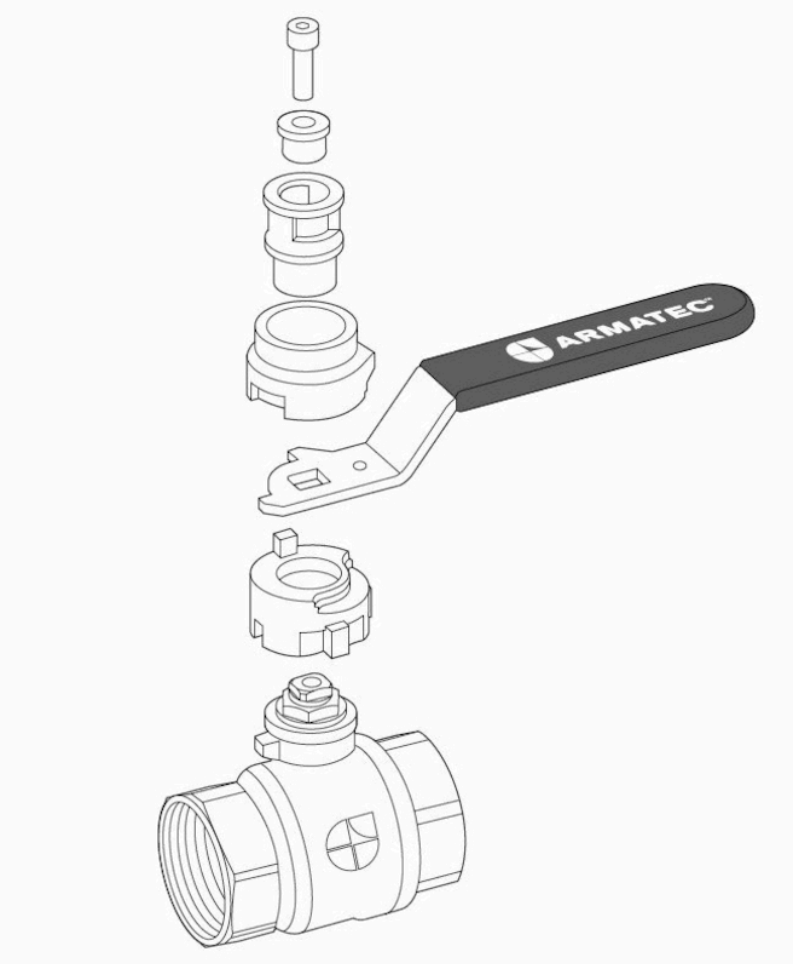

Produktinformation

Låsanordning 3600-3616 samt 3700-3716.

Dimensionsområde (DN)	8 - 50
Temperatur (°C)	0 - 60
Huvudmaterial	Aluminium

Användningsområde

Komplettering för att möjliggöra låsning med hänglås (ingår ej).

Kvalitetssäkring

Energi/miljödeklaration

Omfattas av anmälningsplikt enligt REACH: Nej
Reach datum: 2026-06-12

Mått och vikt

Dimensionsområde (DN): 8 - 50

Funktion och konstruktion

Konstruerad för montage på mässingsventiler med spak.

Tekniska data

Huvudmaterial: Aluminium
Ingående material: Aluminium, Mässing, Plaster
Temperatur (°C): 0 - 60
Kommentar till färg: Grå

Installation och underhåll

Möjlig montageposition: Vertikal, Horisontell
Kan eftermonteras på installerad ventil.

Företagets ledningssystem
är certifierat av DNV
ISO 9001 • ISO 14001

Get into the flow

Din partner i framtidens tekniska utmaningar.
Med djup kunskap inom flödesteknik skapar vi lösningar som
möter både dagens krav och morgondagens behov.

Get into the flow with Armatec.

armatec

info@armatec.se | +46 31 89 01 00 | www.armatec.se