Kontrollinstrument AT 1164-

Produktinformasjon

Komplett kontrollutstyr av typen tilbakeslagssikring BA ihht. NS-EN 1717. TKA295 fra Resideo Braukmann (tidligere Honeywell).

Trykklasse (PN)	0 - 14
Temperatur (°C)	0 - 65
Hovedmateriale	Plast

Bruksområde

Kontrollinstrumentet brukes til inspeksjon og vedlikehold av tilbakestrømningssikringen type BA. Det er ikke tillatt å bruke enkeltkomponenter (f.eks. kun differensialtrykkmåleren) til inspeksjon og vedlikehold.

Kvalitetssikring

Væskekategori 4, NS-EN 1717
CE-merket.
Produktmerking: Produksjonsår, serienummer, modell, elektriske data, IP-klasse og trykk/strøm er angitt på enhetens typeskilt. CE-merket.

Energi/miljødeklarasjon

Meldepliktig i henhold til REACH: Nei
REACH dato: 12.06.2026

Liste over detaljer

Pos	Komponent	Materiale
1	Manometer for differensialtrykk	
2	Manometer	
3	Slanger med hurtigkobling, farget	
4	Dreneringsslange	
5	Nålventiler, farget	
6	Adapterkoblinger	
7	Bærepose	

Funksjon og design

Kontrollinstrumentet brukes til inspeksjon og vedlikehold av tilbakeslagssikringer av typen BA. Instrumentet består av en differensialtrykksmåler, nåleventiler, avluftningsventiler og diverse slanger. Differensialtrykkmåleren sammenligner differensialtrykket mellom to kamre i tilbakestrømningsvernet. Trykket mellom kamrene overføres og styres av nåleventilene. Under måleprosedyren opprettholder nåleventilene konstant trykk mellom de to kamrene. De integrerte filtrene beskytter differensialtrykkmåleren mot smusspartikler.

Tekniske data

Hovedmateriale: Plast
Inngående materialer: Plast
Temperatur (°C): 0 - 65
Trykklasse (PN): 0 - 14

Installasjon og vedlikehold

Se produktark.

Backflow Preventer BA300, from 2011 onwards

Overview

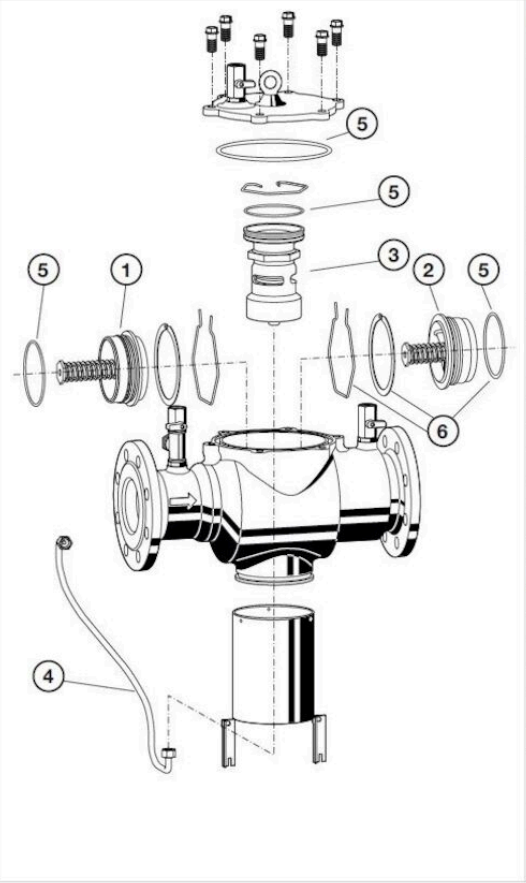

	Description	Dimension	Part No.
1	**Inlet check valve**		
	AT 1167B65B1	DN65	0904052
	AT 1167B80B1	DN80	0904053
	AT 1167B100B1	DN100	0904054
	AT1167B150ICV	DN150	0904055
2	**Outlet check valve**		
	AT 1167B65B2	DN65	0904057
	AT 1167B80B2	DN80	0904058
	AT 1167B100B2	DN100	0904059
	AT 1167B150OCV	DN150	0904060
	AT 1167B200OCV	DN200	0904061
3	**Discharge valve**		
	AT 1167B65-200DV	DN65 - DN200	0904062
4	**Pressure control line**		
	AT 1167B65TS	DN65	0904063
	AT 1167B80TS	DN80	0904064
		DN80*	0904073
	AT1167B100TS	DN100	0904065
	AT 1167B150PCL	DN150	0904066
	AT 1167B200PCL	DN200	0904067
5	**Sealing set**		
	AT 1167B65PS	DN65	0904068
	AT 1167B80PS	DN80	0904069
	AT 1167B100PS	DN100	0904070
	AT 1167B150SS	DN150	0904071
	AT 1167B200SS	DN200	0904072
6	**Retaining Clip and Ring**		
		DN65	0904192
		DN80	0904193
		DN100	0904194
		DN150	0904195
		DN200	0904196

* VdS Version

Selskapets styringssystem
er sertifisert av Kiwa
ISO 9001 • ISO 14001

Get into the flow

Din partner i morgendagens tekniske utfordringer.
Med dyp kompetanse innen strømnings- og reguleringsteknologi skaper vi løsninger som møter både dagens krav og morgendagens behov.

Get into the flow with Armatec.

armatec

post@armatec.no | +47 23 24 55 00 | www.armatec.no