	DESCRIZIONE MODIFICA	DISEGN.	CONTR.	DATA
A	A-Aggiunti rif. 003-103 ed aggiornato disegno vedi O.M. 607.	Proti	Galante	30-09-96
B	B-Elimin. convogliatore, targhetta, deform-nut ed aggiunto pos. 10 vedi O.M. 661.	Iannazzo	Galante	29-05-97
C	C-Aggiunto gruppo elettrovent. vedi O.M. 735.	Proti	Galante	14-05-98
D	D- AGGIUNTE POS. 004-104-005-105	APICELLA	LANZILLOTTI	12-07-06

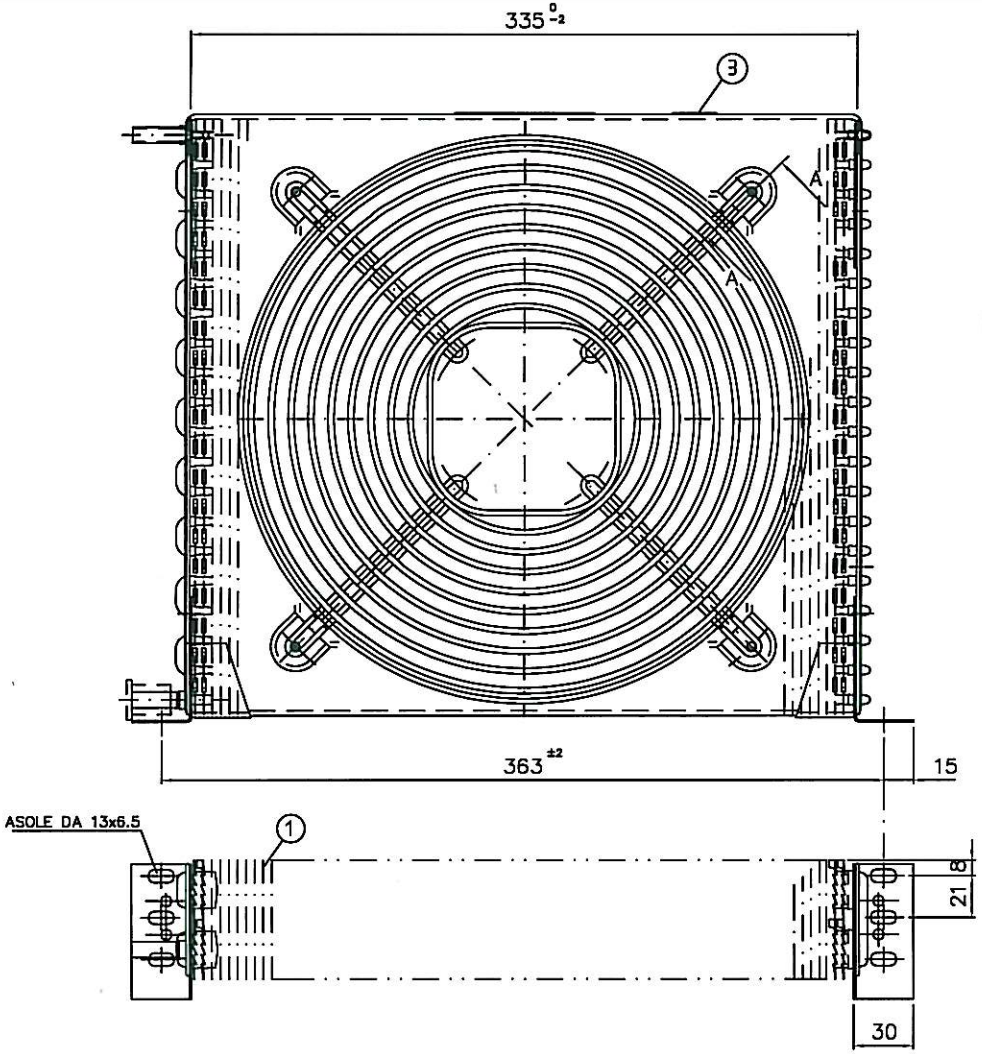

SEZ.A–A

FISSAGGI GRIGLIA
AL CONVOGLIATORE

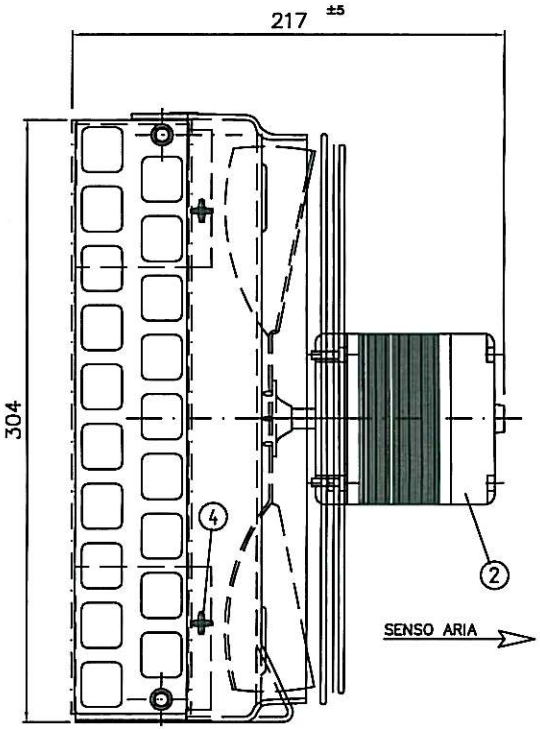

NORDICOLD

| | | |