DATI CARATTERISTICI A 50Hz/TECHNICAL DATA AT 50Hz "TAS27B-107-00"			Mod.
Tensione nominale/Rated Voltage	V	230	
Frequenza/Rated Frequency	Hz	50-60	
Potenza assorbita/Input Power	W	31	
Classe isolamento/Insulation class (IEC 60085)		F	
Max temp,/Max ambient temperature(IEC 60335-1)	°C	60	
N° di giri a vuoto/Rated speed no load	Rpm	1250	
Portata a bocca libera/Rated airflow	m³/h	180	
Pressione statica/Static pressure	Pa	50	
Rotazione/Rotation (side View)		CCW	
Funzionamento continuativo/Continuous duty			

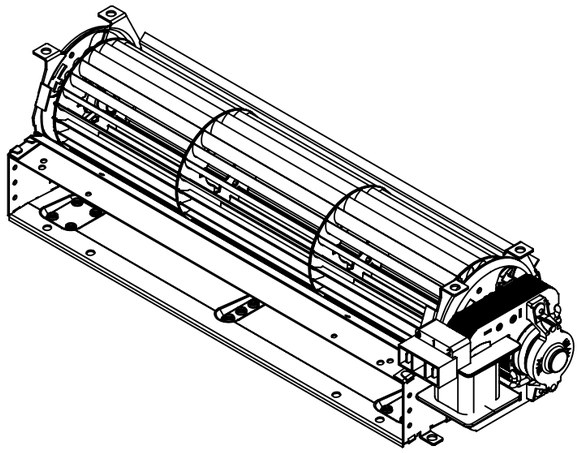

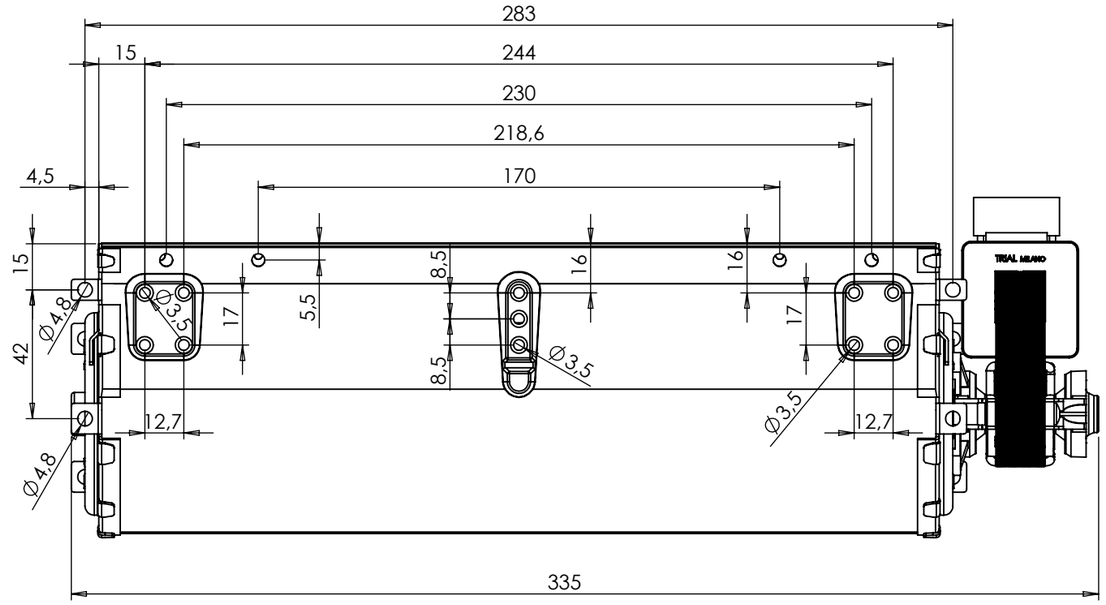

Vista di "Riferimento"

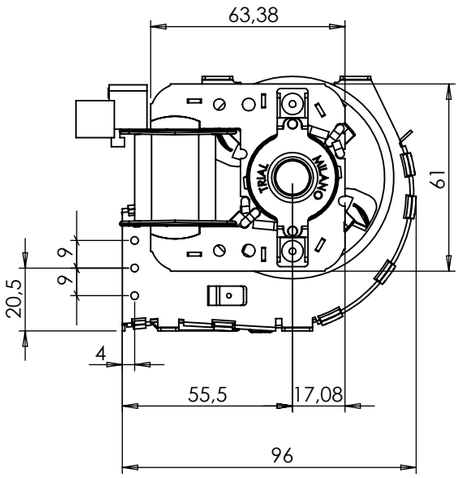

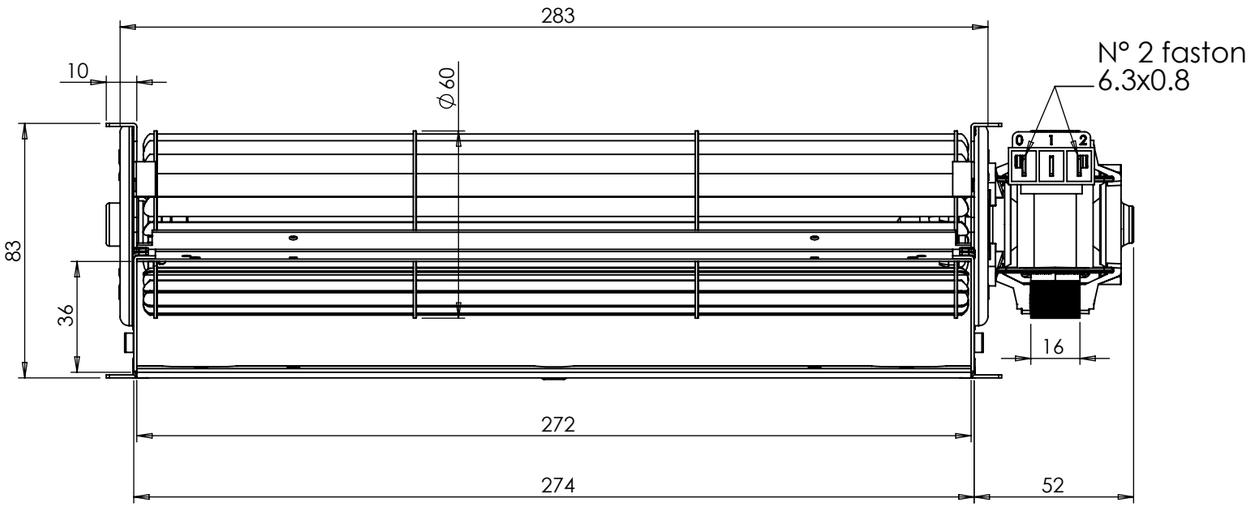

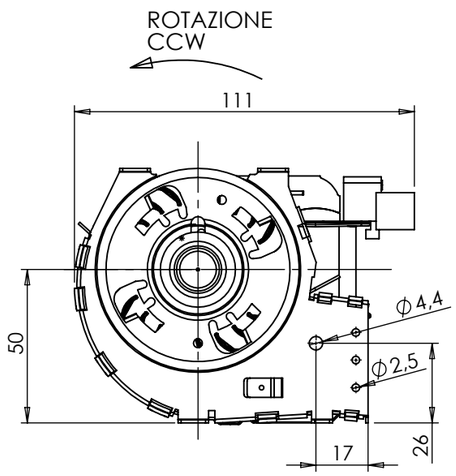

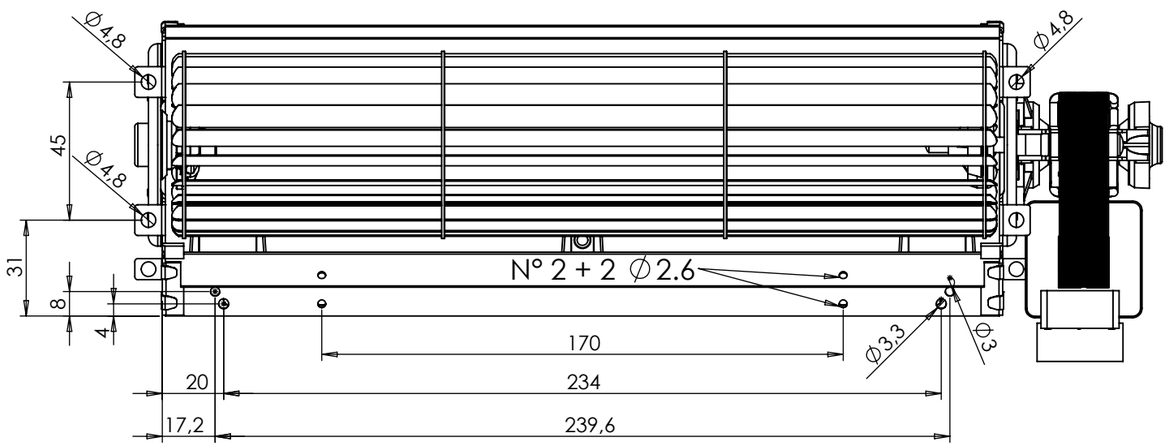

FOR APPROVAL

SIGN _____

Date _____

Materiale:	Peso netto [g]:	Trattamento:

TRIAL Srl
S.Giuliano M.se Via dei Mille, 3
Tel (0039) 0298222231 Uff. Commerciale
Tel (0039) 0298222351 Uff. Tecnico
Fax (0039) 0298243291

Per le quote lineari ed angolari prive di tolleranza, riferirsi alla norma UNI ISO 2768 grado Medio.

Foglio 1 / 1

Dis. : Rizzi M.
Data : 28/10/15
Scala : 1:2
Visto : -
A3

Descrizione: TFA003-D7-EC 230V50/60HZ

Codice: TAS27B-107
Mod.: 00
Sostituisce il dis.

RIF: NCA 60-270/31 12212731

00	28/10/15	EMISSIONE.	Rizzi M.

M006 Rev. 00

A termini di legge ci riserviamo la proprietà del presente disegno con il divieto di riprodurlo o di renderlo noto a terzi, senza nostra autorizzazione.