ROTAZIONE ANTIORARIA VISTA LATO ALBERO

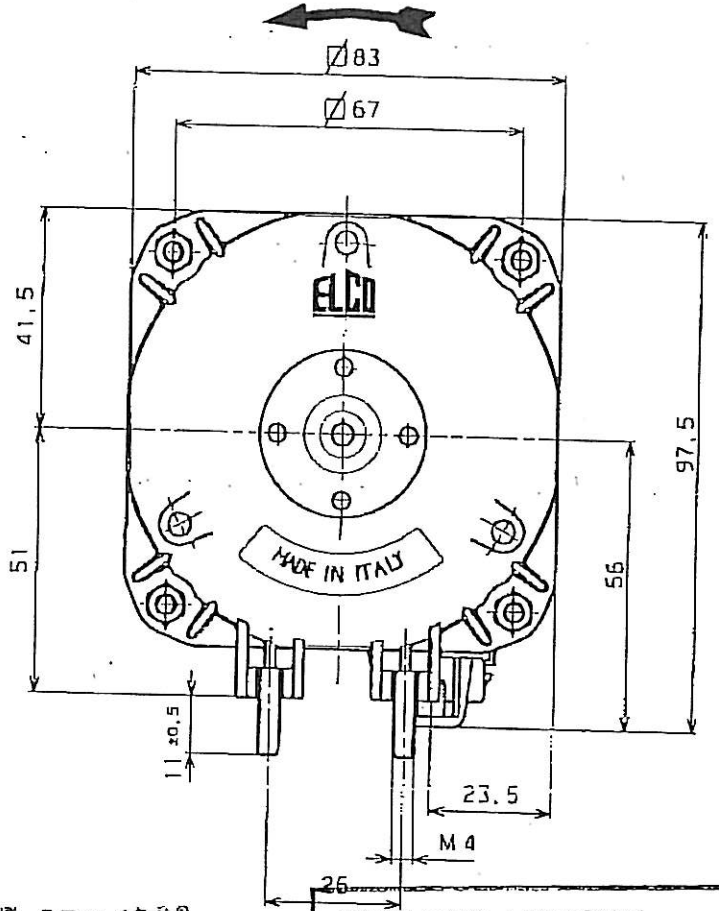

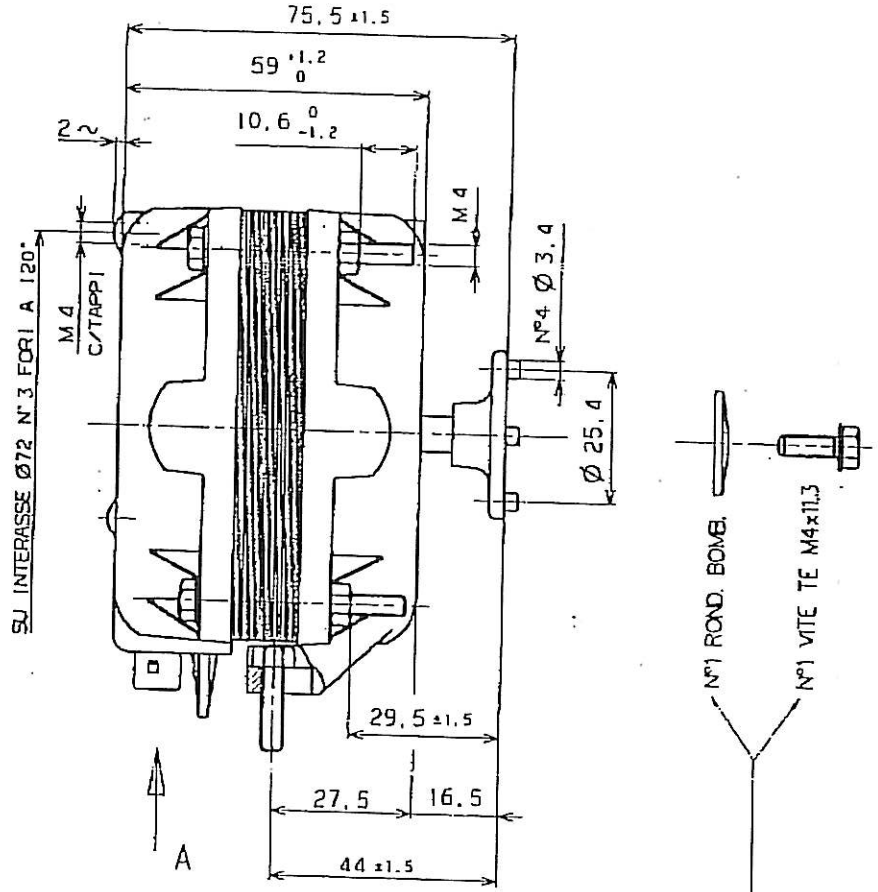

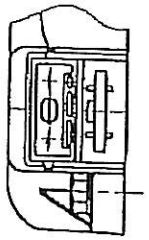

VISTA DA A

PARTICOLARI FORNITI A PARTE

DISEGNO ESEGUITO CON CAD VIETATA LA MODIFICA MANUALE

15 OTT 1999

COPY FOR APPROVAL
COPIE POUR APPROBATION
ARTIKEL ZUR ANSICHT
[illegible]
SIGNATURE

NOTE DI MONTAGGIO NORM. EL.UN0002
CONTROLLO [illegible] NORM. EL.UN0001
TARGHETTATURA NORM. EL.UN0055
CONTR.ELETTR.PRESCRIZIONE N. 546

ELCO MADE IN ITALY PASSED 1° Collaudatori

VN 6-13 DATA
230/240V~ 50/60Hz
5/32W 0,20A CL.B IP42
PROT.IMP.: I.500/I.560RPM
NET4C052VN002

Tolleranze secondo DIN/ISO 150 2768 - m pel quale senza indicazione di tolleranza
Trattamento
Materiale
A 3

Ed.	Data	Descrizione	Firma esecutore	Visto
		MODIFICHE		

ELCO INZAGO-MILANO
Firma Trapp V.
Data 12.10.99
Visto
Scala 1 : 1

Motore 5W 230/240V~ 50/60Hz
A NORME V.D.E.

Peso Kg
Elaborato
N°Dis. NC-868-065
NET4C052VN002

EL ELCO SI RISERVA LA TERMINE DI LEGGE LA PROPRIETA' DEL PRESENTE DISEGNO CON DIVIETO DI RIPRODURLO O COMUNICARLO A TERZI SENZA AUTORIZZAZIONE