STVF O.F.S.

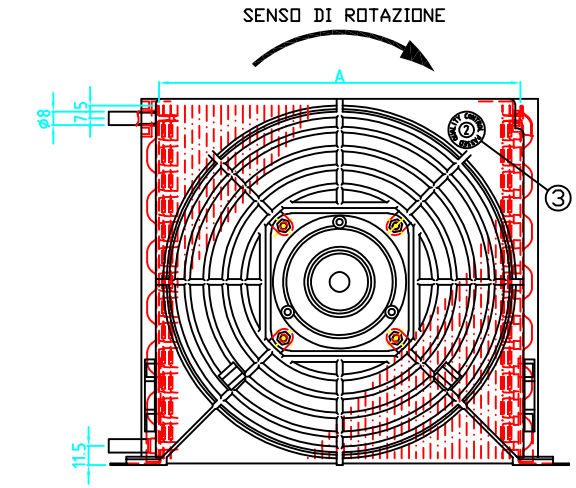

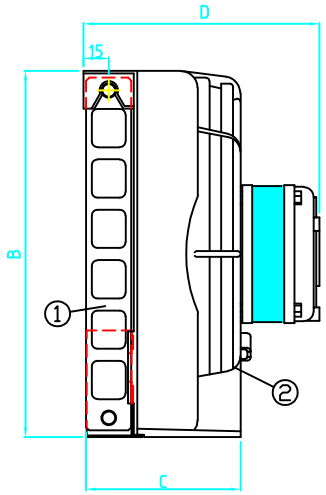

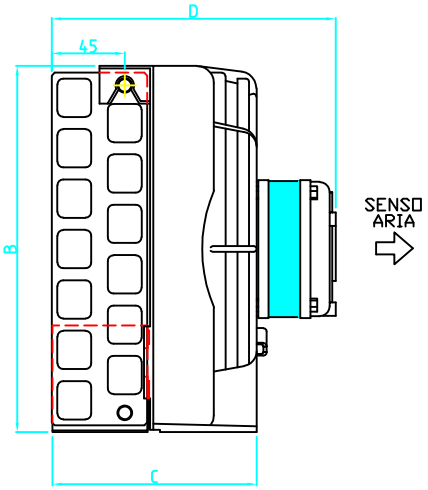

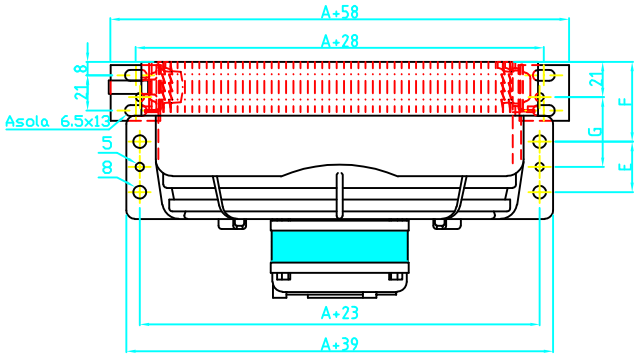

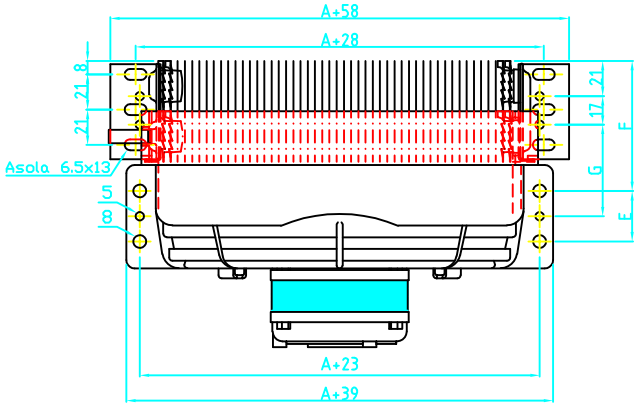

DENOMINAZIONE	TIPO BATTERIA	A	B	C	D	E	F	G
STVF 194	STFT/18T 2R 275A/	275	278	131	182	35	79	58.5
STVF 139	STFT/16T 2R 245A/	245	248	129	175	35	78	57.5
STVF 124	STFT/18T 1R 275A/	275	278	101	152	35	49	45.5
STVF 100	STFT/14T 2R 215A/	215	218	123.5	170	30	77.5	54.5
STVF 93	STFT/16T 1R 245A/	245	248	99	145	35	48	44.5
STVF 67	STFT/14T 1R 215A/	215	218	93.5	140	30	47.5	41.5

POS	CÓD.	MODELLO	006	005	004	003	002	001	206	205	204	203	202	201	406	405	404	402
406	10059020	STVF 194																
405	10059019	STVF 139																
404	10059018	STVF 124																
402	10059017	STVF 93																
306	10059016	STVF 194																
305	10059015	STVF 139																
304	10059014	STVF 124																
303	10059013	STVF 100																
302	10059012	STVF 93																
301	10059011	STVF 67																
206	10059010	STVF 194																
205	10059009	STVF 139																
204	10059008	STVF 124																
203	10059007	STVF 100																
202	10059006	STVF 93																
201	10059005	STVF 67																
106	10059004	STVF 194																
105	10059003	STVF 139																
104	10059002	STVF 124																
103	10059001	STVF 100																
102	10059000	STVF 93																
101	10058999	STVF 67																
006	10058998	STVF 194																
005	10058997	STVF 139																
004	10058996	STVF 124																
003	10058995	STVF 100																
002	10058994	STVF 93																
001	10058993	STVF 67																

IMBALLO MULTIPLO

STVF COMPLETO IN ALVEOLARE M.P.C. 60Hz									STVF COMPLETO IN ALVEOLARE M.P.C.									CONDESATORI STVF SCOMPOSTI M.P.S.									60Hz						50Hz								
1/60	1/60	1/72		1/72					1/60	1/60	1/72	1/80	1/72	1/96				1/72	1/96	1/72	1/120	1/96	1/120	1	1	1	1	1	1	1	1	1	1	1	1	1	1	1	3008	6617	ISTRUZIONI DI MONTAGGIO	5
1/60	1/60								1/60	1/60																													4005	0121	IMBALLO	4
							1/80																																4005	0120	IMBALLO	4
		1/72		1/72				1/72				1/72		1/72		1/72																							4005	0119	IMBALLO	4
													1/96		1/96				1/96																				4005	0118	IMBALLO	4
																	1/120		1/120																				4005	0117	IMBALLO	4
																				1		1						1		1									4005	0114	IMBALLO	4
																					1			1					1						1				4005	0113	IMBALLO	4
																							1		1					1						1		4005	0112	IMBALLO	4
1	1	1		1		1	1	1	1	1	1	1	1	1	1	1	1	1	1	1	1	1	1	1	1	1	1	1	1	1	1	1	1	1	1	1	1	1	3008	6556	BOLLINO 'QUALITY CONTROL PASSED'	3
1		1																1		1																			3009	0973	GR.ELETTROVENTILANTE	2
						1		1				1		1												1		1											3009	0972	GR.ELETTROVENTILANTE	2
	1			1																	1			1															3009	0971	GR.ELETTROVENTILANTE	2
							1			1			1			1													1						1				3009	0970	GR.ELETTROVENTILANTE	2
								1			1			1			1						1		1						1		1				1		3009	0969	GR.ELETTROVENTILANTE	2
1						1						1						1									1												3010	1083	CONDENSATORE	1
	1						1						1											1					1										3010	1082	CONDENSATORE	1
		1						1						1											1					1									3010	1081	CONDENSATORE	1
									1						1											1					1								3010	1080	CONDENSATORE	1
				1						1						1											1					1							3010	1079	CONDENSATORE	1
													1																				1						3010	1077	CONDENSATORE	1

QUANTITA'

POS	CÓD.	MODELLO	006	005	004	003	002	001
406	10059020	STVF 194						
405	10059019	STVF 139						
404	10059018	STVF 124						
402	10059017	STVF 93						
306	10059016	STVF 194						
305	10059015	STVF 139						
304	10059014	STVF 124						
303	10059013	STVF 100						
302	10059012	STVF 93						
301	10059011	STVF 67						
206	10059010	STVF 194						
205	10059009	STVF 139						
204	10059008	STVF 124						
203	10059007	STVF 100						
202	10059006	STVF 93						
201	10059005	STVF 67						
106	10059004	STVF 194						
105	10059003	STVF 139						
104	10059002	STVF 124						
103	10059001	STVF 100						
102	10059000	STVF 93						
101	10058999	STVF 67						
006	10058998	STVF 194						
005	10058997	STVF 139						
004	10058996	STVF 124						
003	10058995	STVF 100						
002	10058994	STVF 93						
001	10058993	STVF 67						

REVISIONI DRAWING ISSUE RECORD				
NUMERO NUMBER	DATA DATE	ESEGUITO DA PREP. BY	CONTROL. DA CHECKED BY	OGGETTO DELLA REVISIONE REVISION SUBJECT
01	11.10.2012	MPICELLA		AGGIORNATO CARTIGLIO

TOLL. DIMENS. DIA.TOLL.:	IT14		
TOLL. ANGOL. CONTROLL.:	+-1°		
PESO NET WEIGHT:		STATO DIS./ DRW COND.:	Rilasciato
U.M./ U.M.:	MM	MATERIALE/ MATERIAL:	---
SCALA/ SCALE:	1:1	TRATTAMENTO:	
DESC.DISEGNO/ DRAWING DES.:	CONDENSATORI STVF O.F.S. STANDARD		
DISEGNO N./ DRAWING N.:	L082037001	FOGLIO N./ SHEET No:	1/1
Cod. N./ Code No:			
PROIEZIONE EURO			

Costr. da/ PREPARATO: MPICELLA DATA/ DATE: 11.10.2012

SPESSORE:

CLIENTE/ CUSTOMER:

ORDINE N°/ ORDER N°: --

LU-VE SPA
21040 Uboldo (VA) ITALIA - Via Caduti Della Liberazione, 53
Tel. 0039 02 96716.1 - Fax 0039 96 780560
www.luve.it - e-mail: info@luve.it

LU-VE GONTARDO

A termini di legge il presente disegno è esclusiva proprietà di LU-VE con divieto di copia, copiatura, riproduzione e cessione a terzi senza la sua preventiva autorizzazione scritta. This drawing is the property of LU-VE spa, any reproduction and/or distribution without LU-VE approval is unlawful.