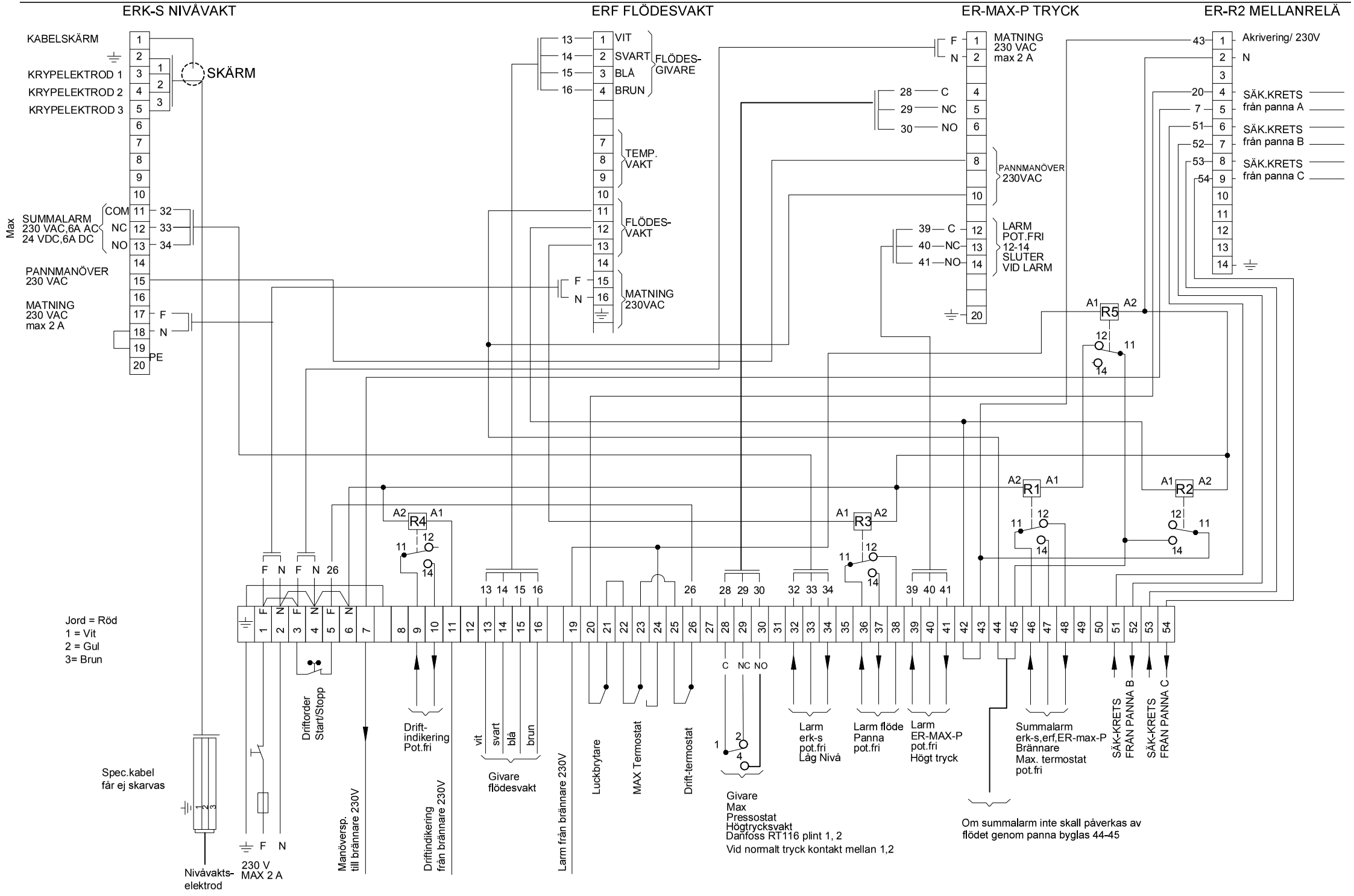
AT8314S
ERK-S NIVÅVAKT
AT8316P
ERF FLÖDESVAKT
AT8315RMR
ER-MAX-P TRYCK
ER-R2 MELLANRELÄ
KABELSKÄRM
SKÄRM
KRYPELEKTROD 1
KRYPELEKTROD 2
KRYPELEKTROD 3
SUMMALARM
230 VAC,6A AC
24 VDC,6A DC
COM
NC
NO
Max
PANNMANÖVER
230 VAC
MATNING
230 VAC
max 2 A
PE
VIT
SVART
BLÅ
BRUN
FLÖDES-
GIVARE
TEMP.
VAKT
FLÖDES-
VAKT
MATNING
230VAC
MATNING
230 VAC
max 2 A
PANNMANÖVER
230VAC
LARM
POT.FRI
12-14
SLUTER
VID LARM
Akrivering/ 230V
SÄK.KRETS
från panna A
SÄK.KRETS
från panna B
SÄK.KRETS
från panna C
R1
R2
R3
R4
R5
Jord = Röd
1 = Vit
2 = Gul
3= Brun
Spec.kabel
får ej skarvas
Nivåvakts-
elektrod
230 V
MAX 2 A
Driftorder
Start/Stopp
Manöversp.
till brännare 230V
Drift-
indikering
Pot.fri
Driftindikering
från brännare 230V
vit
svart
blå
brun
Givare
flödesvakt
Larm från brännare 230V
Luckbrytare
MAX Termostat
Drift-termostat
Givare
Max
Pressostat
Högtrycksvakt
Danfoss RT116 plint 1, 2
Vid normalt tryck kontakt mellan 1,2
Larm
erk-s
pot.fri
Låg Nivå
Larm flöde
Panna
pot.fri
Larm
ER-MAX-P
pot.fri
Högt tryck
Summalarm
erk-s,erf,ER-max-P
Brännare
Max. termostat
pot.fri
Om summalarm inte skall påverkas av
flödet genom panna byglas 44-45
SÄK-KRETS
FRÅN PANNA B
SÄK-KRETS
FRÅN PANNA C